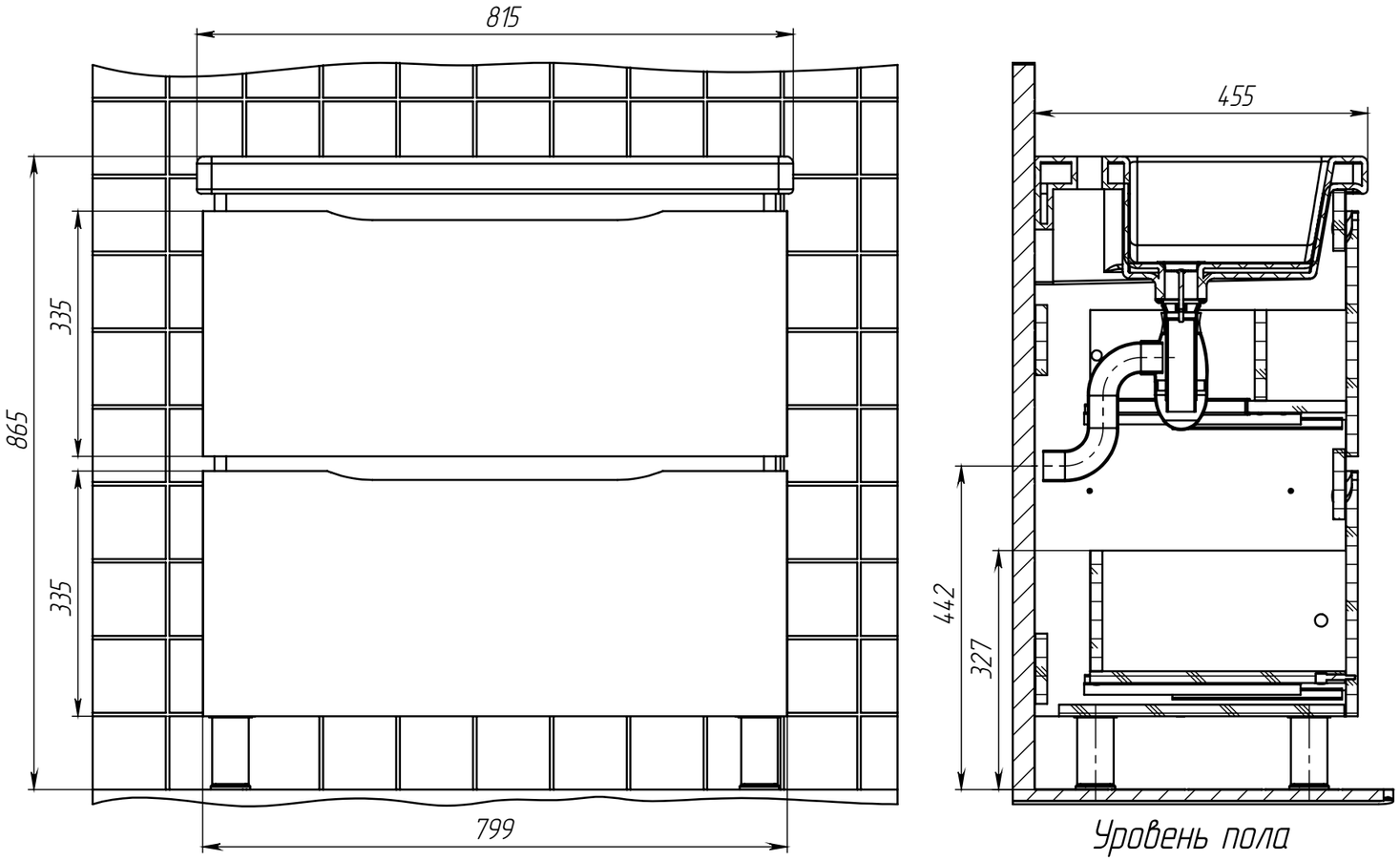
815
455
865
335
335
442
327
799
Уровень пола

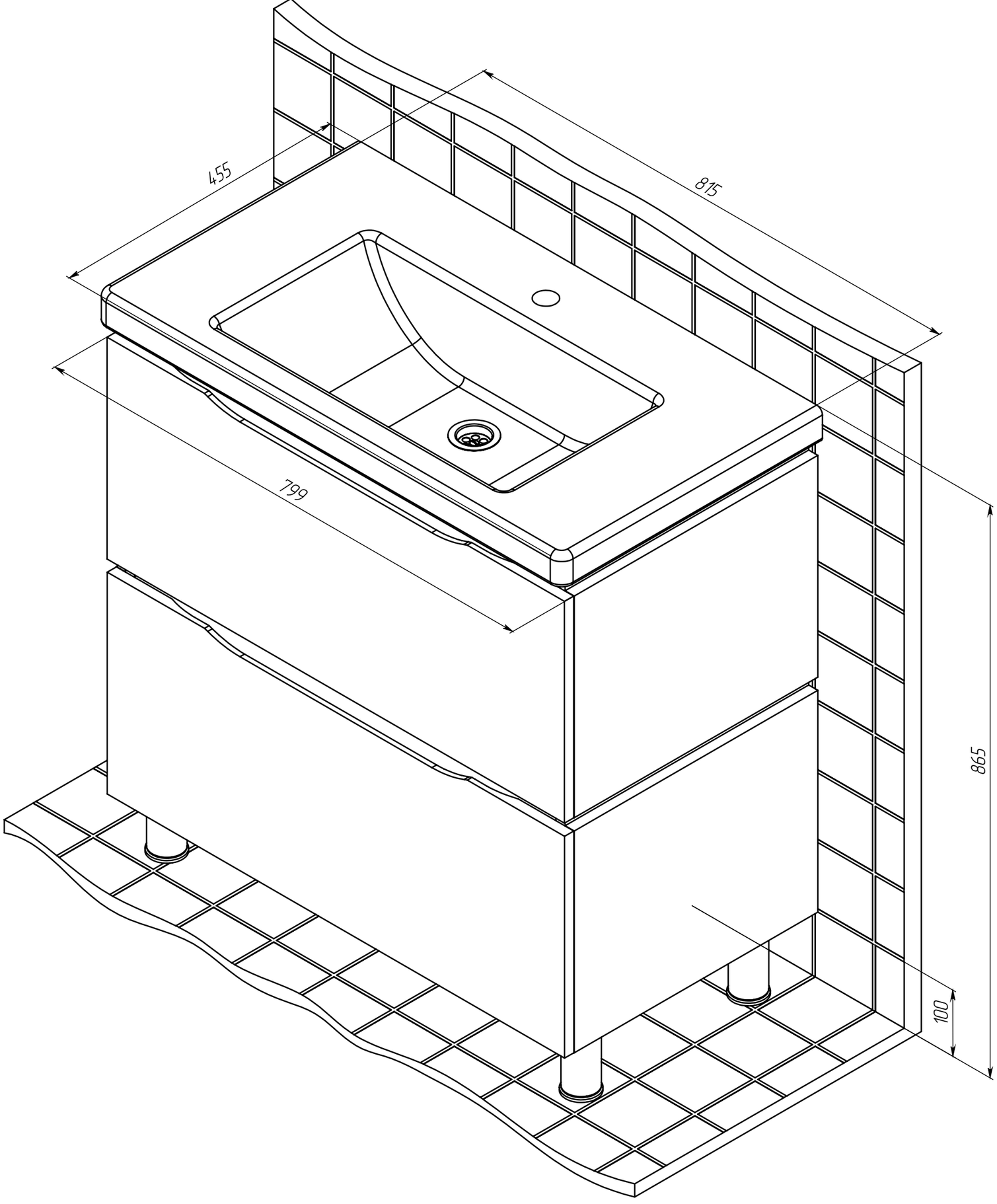
455
815
799
865
100

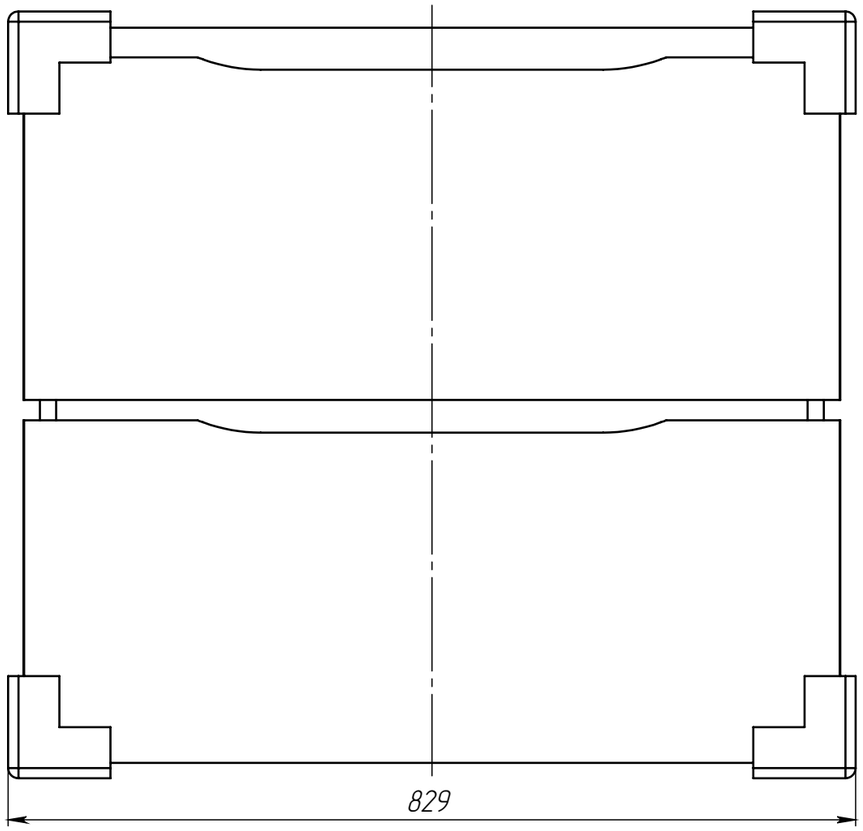

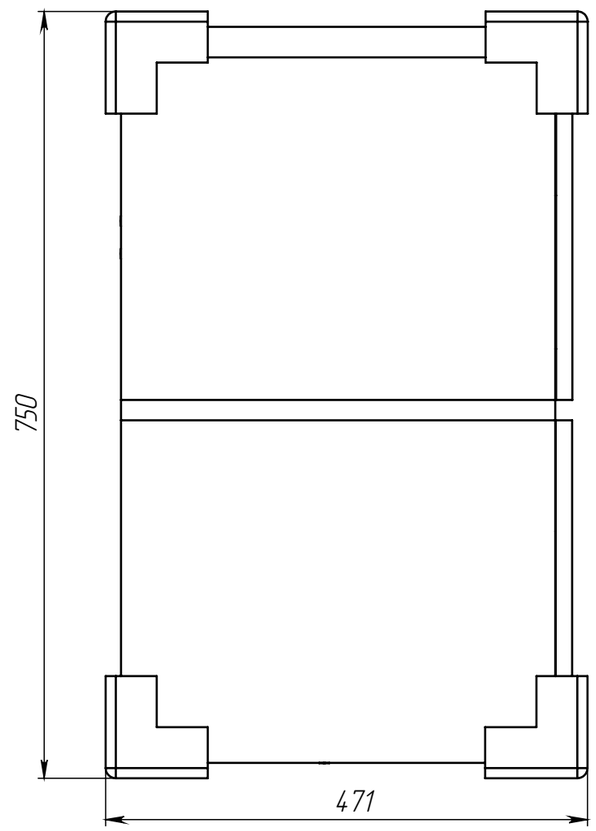

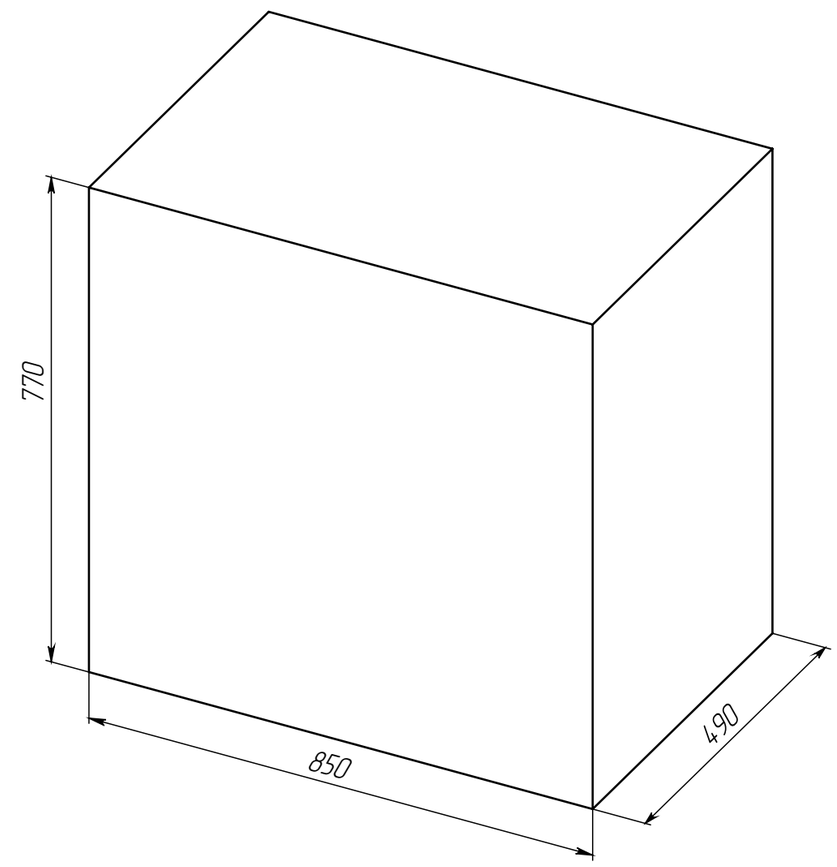

Габариты в упакованном виде